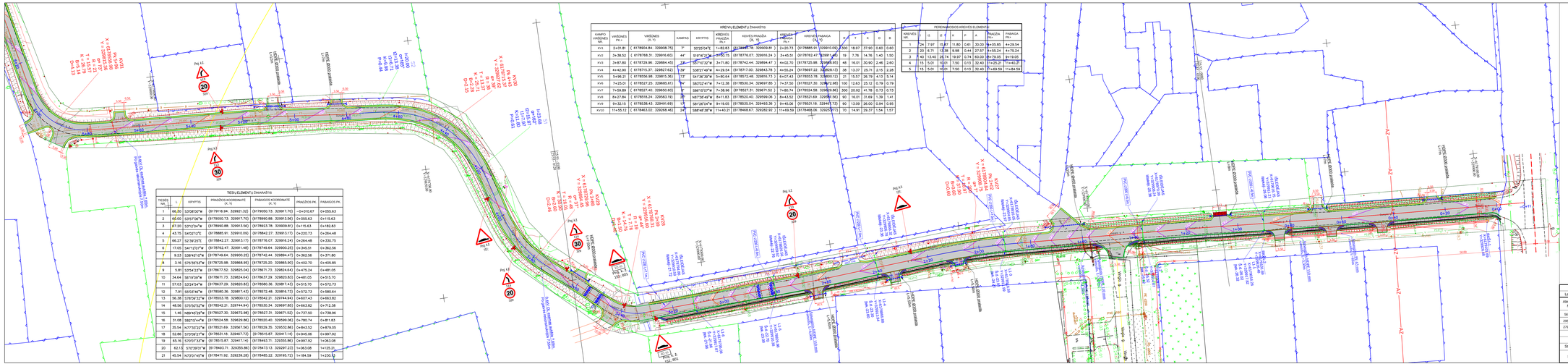


KVIETINIŲ KELIŲ ELEMENTŲ ŽYMĖJIMAI

KVIETOS VIRŠŪNĖS Nr.	VIRŠŪNĖS (N, Y)	VIRŠŪNĖS (X, Y)	KAMPAS	KRYPTIS	KREIVĖS ELEMENTAI	KREIVĖS PRADŽIA (X, Y)	KREIVĖS PABAIGA (X, Y)	R	T	K	D	B
KV1	2+21,81 (	6178904,84; 329908,75)	7°	50°25'04"É	1+82,83 (	6178885,18; 329909,81)	2+20,73 (	6178885,91; 329910,09)	1500	18,97	37,90	0,60	0,60
KV2	3+38,52 (	6178768,31; 329916,60)	44°	93°41'27"É	3+73,75 (	6178776,07; 329915,24)	3+45,51 (	6178762,47; 329917,46)	45	7,76	14,76	1,40	1,50
KV3	3+87,60 (	6178729,96; 329884,45)	28°	65°31'23"É	3+71,80 (	6178742,44; 329894,47)	4+02,70 (	6178725,88; 329905,45)	48	16,01	30,90	2,46	2,60
KV4	4+42,90 (	6178575,37; 329827,62)	13°	53°21'45"É	4+29,54 (	6178577,00; 329843,78)	4+55,24 (	6178597,22; 329828,53)	35	13,37	25,71	2,15	2,28
KV5	5+96,21 (	6178504,98; 329815,36)	13°	54°36'39"É	5+80,64 (	6178572,48; 329816,73)	6+07,43 (	6178553,78; 329800,12)	21	13,57	26,79	4,13	5,14
KV6	7+25,01 (	6178527,25; 329685,61)	9°	58°52'47"É	7+12,38 (	6178530,34; 329697,85)	7+37,50 (	6178527,30; 329672,98)	100	12,63	25,12	0,79	0,79
KV7	7+59,89 (	6178527,40; 329650,60)	9°	58°51'07"É	7+38,96 (	6178527,31; 329671,52)	7+80,74 (	6178524,58; 329629,80)	200	20,92	41,78	0,73	0,73
KV8	8+27,84 (	6178518,24; 329583,19)	25°	58°39'44"É	8+11,83 (	6178520,40; 329599,06)	8+43,52 (	6178521,69; 329567,39)	90	16,01	31,69	1,39	1,41
KV9	9+32,15 (	6178538,43; 329491,69)	13°	58°28'24"É	9+19,05 (	6178535,04; 329483,36)	9+45,06 (	6178531,18; 329467,72)	90	13,09	26,00	0,94	0,95
KV10	11+55,12 (	6178443,02; 329268,40)	24°	58°46'35"É	11+40,21 (	6178468,67; 329282,92)	11+69,58 (	6178466,06; 329253,77)	70	14,91	29,37	1,54	1,57

PERĖJIMINIŲ KREIVĖS ELEMENTAI

KREIVĖS Nr.	L1	L2	P	A	PRADŽIA PK+	PABAIGA PK+
1	24	7,97	11,87	0,61	30,00	9+05,85	9+29,54
2	22	5,71	12,36	0,55	0,44	27,57	9+55,24	9+75,24
3	40	13,40	26,74	19,97	0,74	60,00	9+79,05	9+19,05
4	15	5,00	10,01	7,50	0,13	32,40	11+25,21	11+42,21
5	15	5,00	10,01	7,50	0,13	32,40	11+69,59	11+84,59

TIESIŲJŲ ELEMENTŲ ŽYMĖJIMAI

TIESĖS Nr.	L	KRYPTIS	PRADŽIOS KOORDINATĖ (X, Y)	PABAIGOS KOORDINATĖ (X, Y)	PRADŽIOS PK	PABAIGOS PK
1	66,50	53°08'00"ø	(6179116,94 ; 329921,32)	(6179050,72 ; 329917,70)	0+010,67	0+055,63
2	65,00	53°57'06"ø	(6179050,73 ; 329917,70)	(6178990,98 ; 329913,56)	0+055,63	0+115,63
3	67,50	53°12'24"ø	(6178960,66 ; 329913,56)	(6178923,76 ; 329909,61)	0+115,63	0+182,83
4	43,75	54°21'12"ø	(6178885,91 ; 329910,09)	(6178842,27 ; 329913,17)	0+220,73	0+264,48
5	66,27	52°39'25"ø	(6178842,27 ; 329913,17)	(6178776,07 ; 329916,24)	0+264,48	0+330,75
6	17,05	54°17'27"ø	(6178762,47 ; 329917,46)	(6178749,64 ; 329905,20)	0+345,51	0+362,56
7	9,23	53°45'10"ø	(6178749,64 ; 329905,20)	(6178742,44 ; 329894,47)	0+362,56	0+371,80
8	3,16	57°35'52"ø	(6178725,98 ; 329868,95)	(6178725,20 ; 329865,80)	0+402,70	0+405,85
9	5,81	53°54'23"ø	(6178677,52 ; 329825,04)	(6178671,73 ; 329824,64)	0+475,24	0+481,05
10	34,64	56°19'09"ø	(6178671,73 ; 329824,64)	(6178637,29 ; 329820,83)	0+481,05	0+515,70
11	57,03	53°43'47"ø	(6178637,29 ; 329820,83)	(6178580,36 ; 329817,40)	0+515,70	0+572,73
12	7,91	55°03'46"ø	(6178580,36 ; 329817,40)	(6178572,48 ; 329816,73)	0+572,73	0+580,64
13	56,38	53°09'32"ø	(6178553,78 ; 329800,12)	(6178542,21 ; 329744,94)	0+607,43	0+663,82
14	48,56	53°50'52"ø	(6178542,21 ; 329744,94)	(6178530,34 ; 329697,85)	0+663,82	0+712,38
15	1,46	N89°40'29"ø	(6178527,30 ; 329672,98)	(6178527,31 ; 329671,52)	0+737,50	0+738,96
16	31,08	S81°15'44"ø	(6178524,58 ; 329629,80)	(6178520,40 ; 329599,06)	0+780,74	0+811,83
17	35,54	N77°53'22"ø	(6178520,69 ; 329567,56)	(6178529,35 ; 329532,86)	0+843,52	0+879,05
18	52,86	S73°29'27"ø	(6178529,35 ; 329477,72)	(6178515,87 ; 329417,14)	0+946,06	0+997,92
19	65,16	S70°07'33"ø	(6178515,87 ; 329417,14)	(6178493,71 ; 329355,86)	0+997,92	1+063,08
20	62,15	S72°28'01"ø	(6178493,71 ; 329355,86)	(6178473,12 ; 329297,22)	1+063,08	1+125,21
21	45,54	N73°01'46"ø	(6178473,82 ; 329239,28)	(6178485,22 ; 329195,72)	1+184,59	1+230,13

SUTARTINIAI ŽYMĖJIMAI:

- Gatvės ašis
- Kelio apsaugos zona
- Kelio juosta
- Skląsvų ribos pramatomos nuolatiniais matavimais
- Skląsvų ribos pramatomos preliminariais matavimais
- Asfalto dangos kraštas
- Kelkraščio kraštas
- Mišrioko asfalto danga SA 16 el-VIAM, tipas C
- Asfalto danga AC 16 PD
- Kelkraščio danga
- Trinkelių danga
- Asmeninės trinkelės
- Projektuojamas šviesos tinklas
- Projektuojamas apsaugos vamzdis
- Projektuojamas vytinų šulinys RKŠ1

UAB "Hidrotaisybos projektas"
Tel./Faks. +370 46 470040
Gamyklos g. 4, LT-96001 Gargždai
www.hidrotaisa.lt

0	2016.09	Statybos leidimui	
Laida	Data	Laidos keitimo priežastis	
Atestato Nr. 5673		DURPYNO G., JONIUŠŲ K. IR DAUPARŲ K., DAUPARŲ - KVIETINIŲ SEN., KLAIPĖDOS R. SAV. SUPAPRASTINTAS REKONSTRAVIMO PROJEKTAS	
29620	SPV	2. Pastarnokas	2016.09
27994	SPSV	P. Petrauskas	2016.09

GATVĖS NUŽYMĖJIMO, DANGŲ IR EISMO ORGANIZAVIMO PLANAS

M 1:500

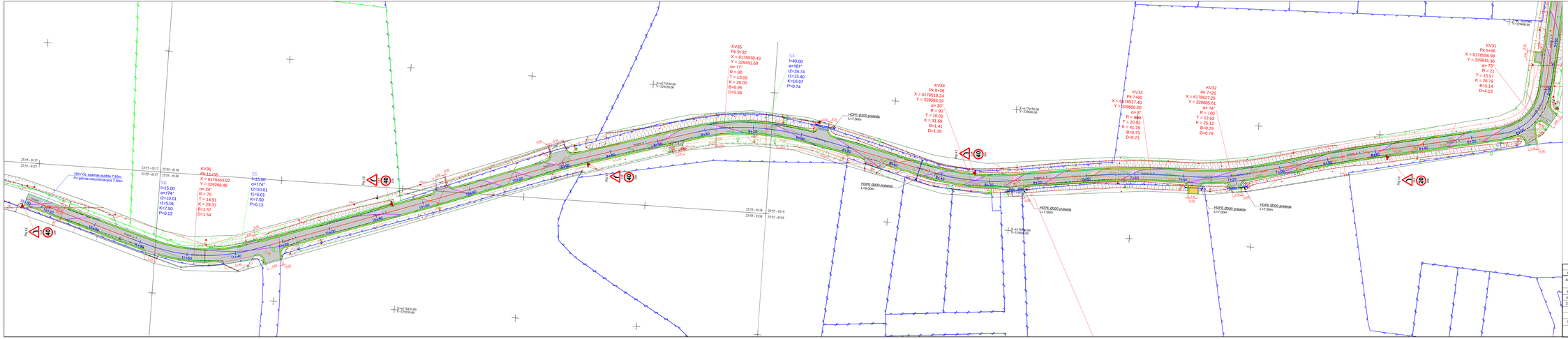
HSP-2016/08-DURP-SPP-BD,S-01

Laida: 0

Lapai: 1 2

Statytojas: Klaipėdos rajono savivaldybės administracija

SPP

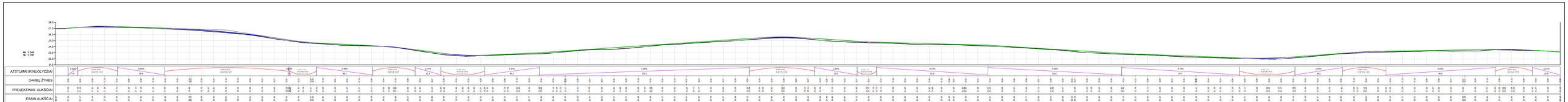


SUTARTINIAI ŽYMĖJIMAI:

- Gatvės ašis
- AZ — Kelio apsaugos zona
- Kelio juosta
- Sklypų ribos pamatavimo kadastrinėmis matavimais
- Sklypų ribos pamatavimo perbrėžiniatais matavimais
- Asfalto dangos kraštas
- Kelkraščio kraštas
- Mišrioko asfalto danga SA 16 eS VA000, tipas C
- Asfalto danga AC 16 PO
- Kelkraščio danga
- Trinkelių danga
- Atraminės sienelės
- L1 — Projektuojamas šešas tinklas

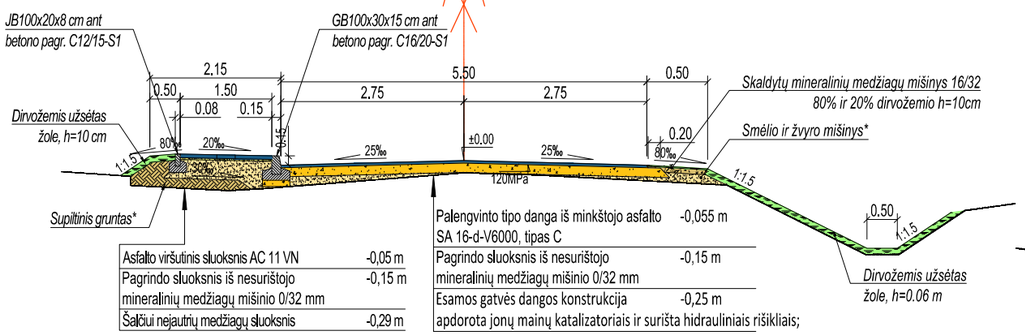
0	2016.09	Statybos leidimui	
Laida	Data	Laidos statusas, keitimų pirezastis	
Atsiskaitomasis Nr.		UAB "Hidrostatybos projektai" Tel./Faks. +370 46 470940 Gamyklos g. 4, LT-96303 Gargždai www.hydroprojekt.lt	DURPVNO G., JONIŠŲ K. IR DAUPARŲ K., DAUPARŲ–KVIETINIŲ SEN., KLAIPĖDOS R. SAV. SUPAPRASTINTAS REKONSTRAVIMO PROJEKTAS
5673		PV. Z. Pastarnokas	
29520	SPV	Z. Pastarnokas	2016.09
27994	SPDV	P. Petrauskas	2016.09
Stadija	Statytojas		GATVĖS NUŽYMĖJIMO, DANGŲ IR EISMO ORGANIZAVIMO PLANAS
SPP		Klaipėdos rajono savivaldybės administracija	HSP-2016/08-DURP-SPP-BD,S-01

Laida: 0
M 1:500
Lapas: 2
Lapų: 2



1	2024-10-08	Pataisytas projektas			
Keitė	Data	Keitimo priežastis			
Projektavo		UAB "Kelių valdymo sistemos"			
Patikrino		Gedimino g. 4, 44249 Kaunas			
Vyr. projektuotojas		Tel. (8 37) 20 20 20			
Projektų vadovė		El. paštas info@kvs.lt			
Direktorius					
Direktoriaus pav.					
Direktoriaus pav.					
Direktoriaus pav.

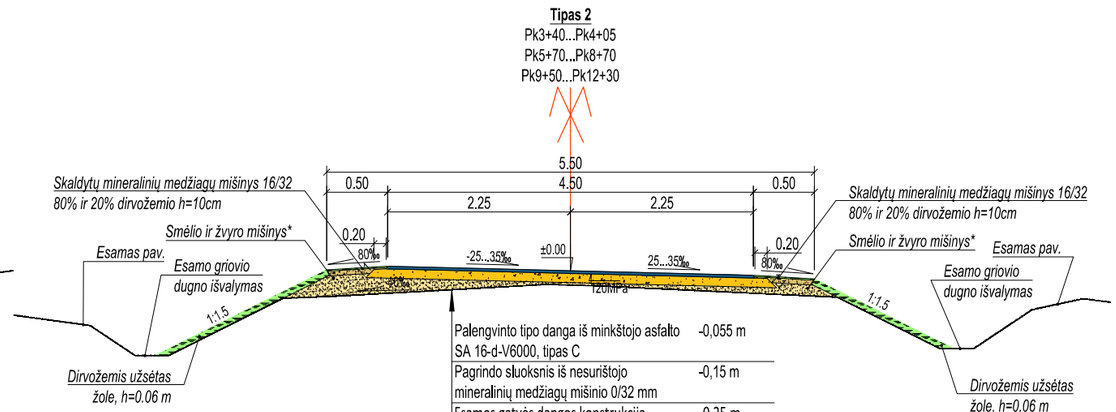
Tipas 1
Pk0+00...Pk3+40



Asfalto viršutinis sluoksnis AC 11 VN	-0,05 m
Pagrindo sluoksnis iš nesurištojo mineralinių medžiagų mišinio 0/32 mm	-0,15 m
Šalčiui nejautrių medžiagų sluoksnis	-0,29 m

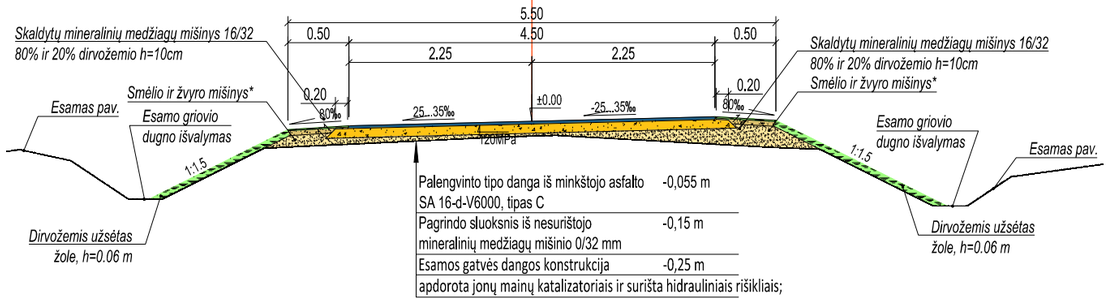
Palengvinto tipo danga iš minkštojo asfalto SA 16-d-V6000, tipas C	-0,055 m
Pagrindo sluoksnis iš nesurištojo mineralinių medžiagų mišinio 0/32 mm	-0,15 m
Esamos gatvės dangos konstrukcija	-0,25 m
apdorota jonų mainų katalizatoriais ir surišta hidrauliniais rišikliais;	

Tipas 2
Pk3+40...Pk4+05
Pk5+70...Pk8+70
Pk9+50...Pk12+30

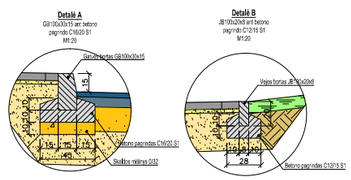


Palengvinto tipo danga iš minkštojo asfalto SA 16-d-V6000, tipas C	-0,055 m
Pagrindo sluoksnis iš nesurištojo mineralinių medžiagų mišinio 0/32 mm	-0,15 m
Esamos gatvės dangos konstrukcija	-0,25 m
apdorota jonų mainų katalizatoriais ir surišta hidrauliniais rišikliais;	

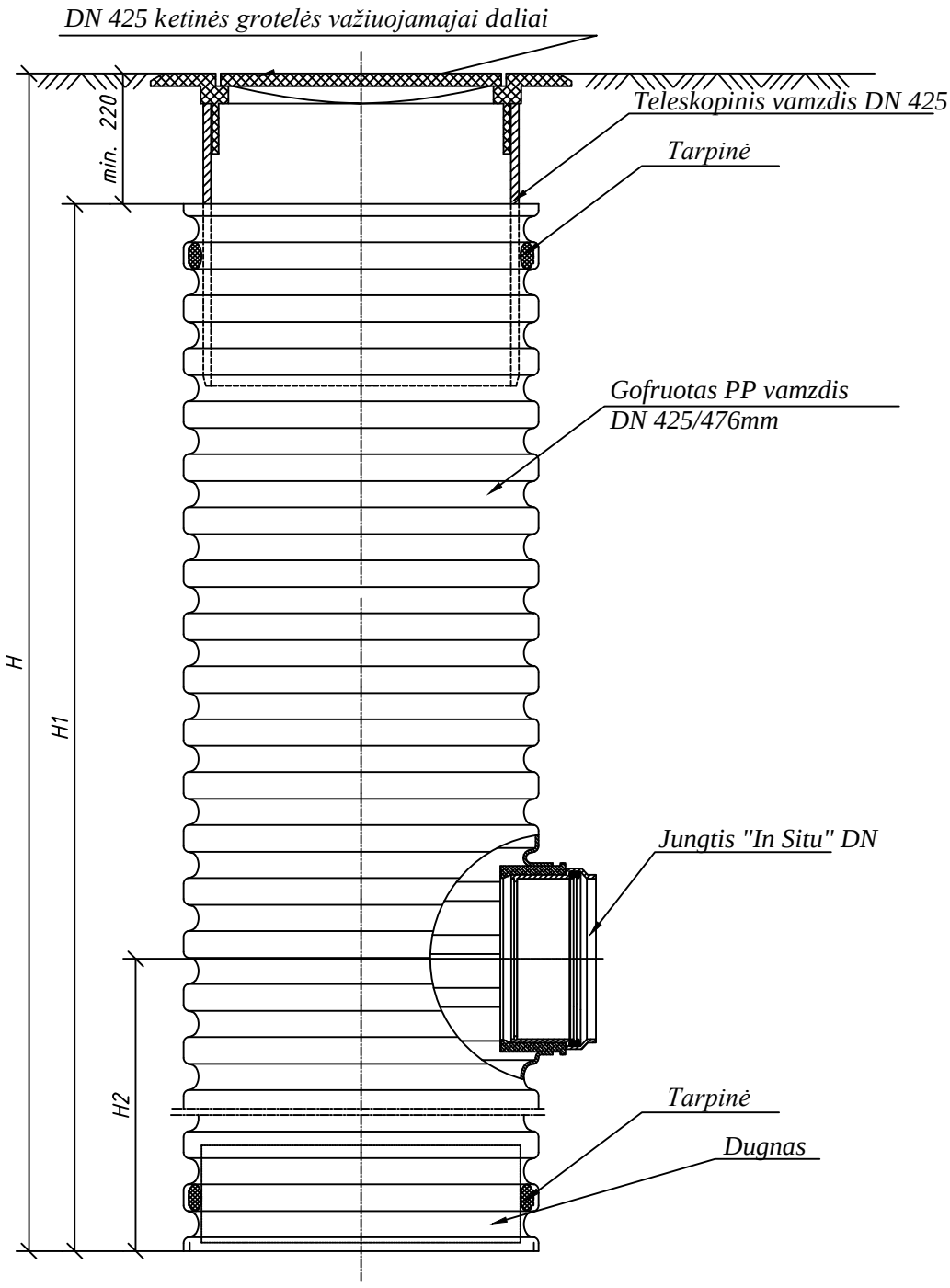
Tipas 3
Pk4+05...Pk5+70
Pk8+70...Pk9+50



Palengvinto tipo danga iš minkštojo asfalto SA 16-d-V6000, tipas C	-0,055 m
Pagrindo sluoksnis iš nesurištojo mineralinių medžiagų mišinio 0/32 mm	-0,15 m
Esamos gatvės dangos konstrukcija	-0,25 m
apdorota jonų mainų katalizatoriais ir surišta hidrauliniais rišikliais;	



0	2016.09	Statybos leidimui				
Laida	Data	Laidos statusas, keitimų priežastis				
Atestato Nr. 5673	**UAB "Hidrostatybos projektai"** Tel./Faks. +370 46 470940 Gamyklos g. 4, LT-96001 Gargždai www.hsprojektai.lt				DURPYNO G., JONUŠŲ K. IR DAUPARŲ K., DAUPARŲ - KVIETINIŲ SEN., KLAIPĖDOS R. SAV. SUPAPRASTINTAS REKONSTRAVIMO PROJEKTAS	
29520	SPV	Ž. Pastarnokas		2016.09	GATVĖS DANGOS SKERSINIAI PROFILIO TIPAI, PJŪVIAI, DETALĖS (M 1:100)	Laida
27994	SPDV	P. Petrauskas		2016.09		0
Stadija	Statytojas				Lapas	Lapų
SPP	Klaipėdos rajono savivaldybės administracija				HSP-2016/08-DURP-SPP-BD,S-03	1 / 1

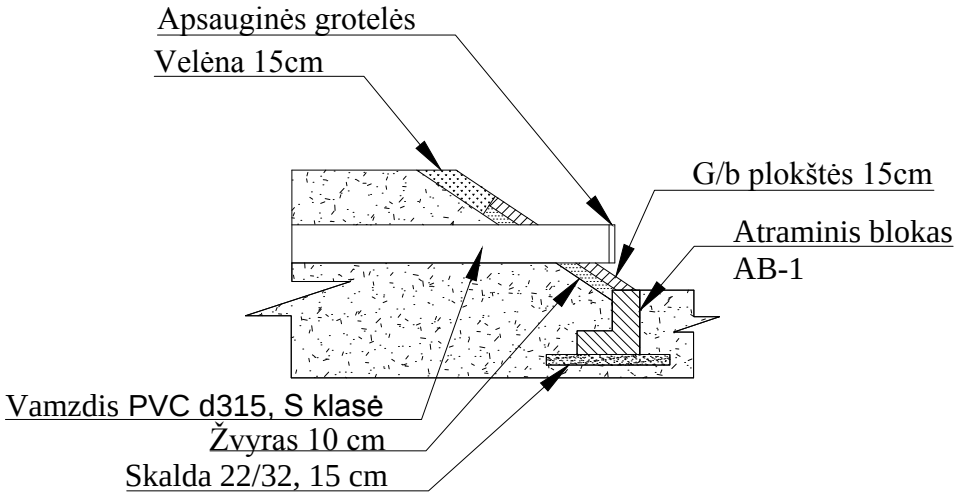


PASTABOS:

1. Kol bus gatvėje žvyro danga įrengtus lietaus tinklų šulinėlius D425 uždengti sandariais dangčiais, kad į juos neprikristų žvyro ir neužkimštų lietaus tinklo. Lietaus tinklų šulinėlius D425 su grotelėmis naudoti tada kai bus gatvėje uždėta asfalto arba trinkelių danga.

0	2016.09	Statybos leidimui			
Laida	Data	Laidos statusas, keitimų priežastis			
Atestato Nr. 5673	**UAB "Hidrostatybos projektai"** Tel./Faks. +370 46 470940 Gamyklos g. 4, LT-96001 Gargždai www.hsprojektai.lt			DURPYNO G., JONUŠŲ K. IR DAUPARŲ K., DAUPARŲ - KVIETINIŲ SEN., KLAIPĖDOS R. SAV. SUPAPRASTINTAS REKONSTRAVIMO PROJEKTAS	
29520	SPV	Ž. Pastarnokas	2016.09	LIETAUS NUOTEKŲ ŠULINĖLIS D425 SU NUSODINIMO DALIMI IR ATŠAKA	Laida
27994	SPDV	P. Petrauskas	2016.09		0
Stadija	Statytojas			HSP-2016/08-DURP-SPP-BD,S-04	Lapas 1 / Lapų 1
SPP	Klaipėdos rajono savivaldybės administracija				

IŠLEIDĖJAS



0	2016.09	Statybos leidimui			
Laida	Data	Laidos statusas, keitimų priežastis			
Atestato Nr. 5673	**UAB "Hidrostatybos projektai"** Tel./Faks. +370 46 470940 Gamyklos g. 4, LT-96001 Gargždai www.hsprojektai.lt			DURPYNO G., JONUŠŲ K. IR DAUPARŲ K., DAUPARŲ - KVIETINIŲ SEN., KLAIPĖDOS R. SAV. SUPAPRASTINTAS REKONSTRAVIMO PROJEKTAS	
29520	SPV	Ž. Pastarnokas		2016.09	IŠLEISTUVO PRINCIPINĖ SCHEMA — Laida: 0
27994	SPDV	P. Petrauskas		2016.09	
Stadija	Statytojas				HSP-2016/08-DURP-SPP-BD,S-05 — Lapas: 1; Lapų: 1
SPP	Klaipėdos rajono savivaldybės administracija				